Rigid probe : 1,2/1,6 (1 crimp + flat head)

Material

Shaft: Music wire gold plated
Tip: BeCu gold plated

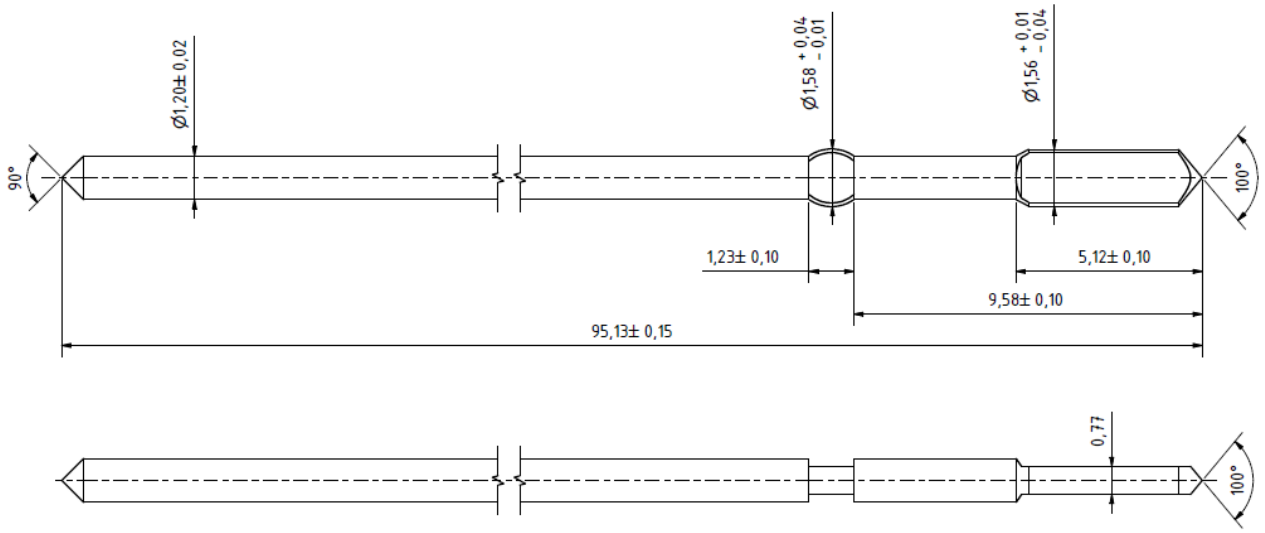

Copyright © 2019 by PMG Prüfmittel und Geräte für elektronische Prüftechnik GmbH